Zbiorniki na płyny
do chirurgicznych ssaków firmy Air Liquide Medical Systems

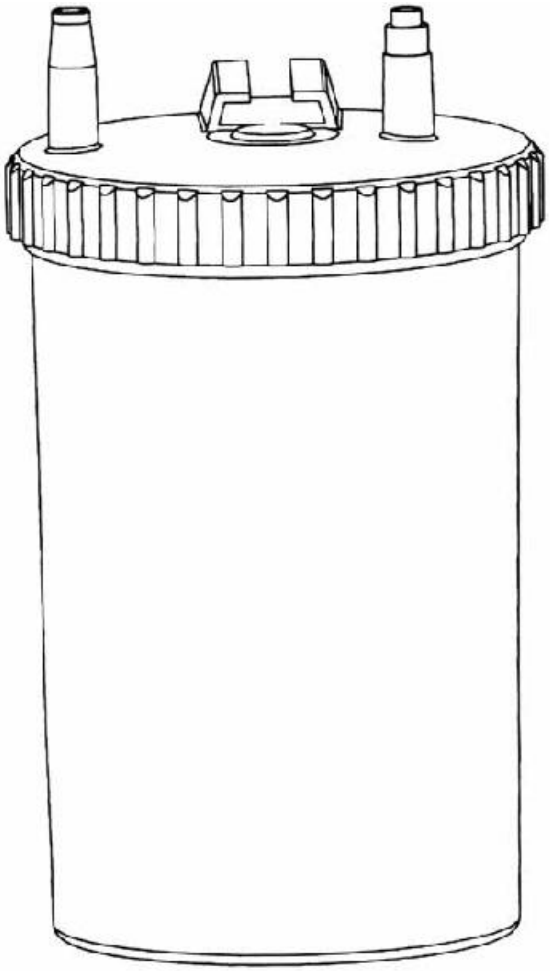

Producent :
AIR LIQUIDE MEDICAL SYSTEMS S.p.A.
Via dei Prati, 62, 25073 Bovezzo (Bs) Italy
Tel.:+39 /030 2015911, Fax: +39/030 2000551
www.airliquidemedicalsystems.it

Dystrybutor :
SECURA NOVA sp. z o.o.
Al. 3 Maja 2/4 , 00-391 Warszawa
Tel./fax : /22/ 625 61 43, /22/622- 96 68
www.securanova.com.pl

Firma Air Liqude Medical Systems S.p.A. zaprojektowała i zbudowała serie zbiorników na płyny, przeznaczonych do użytku z chirurgicznymi ssakami. Wielkości zbiorników to 500ml, 1000ml i 3500ml. Zostały one zaprojektowane do pracy z dużym przepływem płynów i wysoką próżnią. Są one zgodne z normą EN ISO 10079-1.
Wykonane są z plastiku i mogą być sterylizowane na gorąco lub na zimno. Zbiorniki są zaopatrzone w pływak zabezpieczający przed przepełnieniem oraz łączniki, znajdujące się na pokrywie, służące do połączenia zbiornika z ssakiem (podpisany „TO UNIT") i pacjentem (podpisany „TO PATIENT").
Pojemność zbiorników podana jest w mililitrach (ml). Maksymalna dopuszczalna wartość próżni to -95kPa.
Skala na zbiornikach 500ml i 1000ml pokazuje wartości co 125ml a na zbiorniku 3500ml co 250ml.
W kwestii warunków przechowywania odnieś się do sekcji Ważne Uwagi.

UTRZYMANIE
Zbiorniki wykonane są z poliwęglanu (PC), który zapewnia długą żywotność i łatwość utrzymania.
Jeśli rutynowa kontrola wykaże konieczność wymiany, powinno to zostać wykonane przez uprawnioną osobę.
Pojemnik i wszystkie pozostałe części powinny być dokładnie czyszczone w równych odstępach czasu. Uszkodzone lub wadliwe części powinny być zastąpione oryginalnymi częściami zamiennymi.
Po naprawie upewnij się czy pojemnik został całkowicie i poprawnie złożony. Nie dopilnowanie tego może wpływać na wydajność i bezpieczeństwo.

AKCESORIA:
1) Zbiornik z podziałką
2) Pokrywa
3) Mocowanie pływaka
4) Pływak
5) Uszczelka zaworu
6) Uszczelka pokrywy

Umieść pływak (4) i zawór (5) w mocowaniu pływaka (3) i zamontuj w pokrywie (2). Obróć pokrywę o 180º aby upewnić się że pływak (4 i 5) porusza się swobodnie. W razie potrzeby rozszerz mocowanie pływaka (3) delikatnie palcami. Włóż uszczelkę pokrywy (6) do pokrywy (2) i nakręć na zbiornik (1).
Ten system powstrzymuje nadmiar płynu przed dostaniem się do ssaka. **Zaleca się opróżnianie zbiornika zanim płyn wewnątrz osiągnie poziom pływaka.**

CZYSZCZENIE I DZYNFEKCJA
Przed użyciem zbiornik należy wyczyścić i wysterylizować w następujący sposób:
Zdemontuj pokrywę, pływak i uszczelki.
Umyj wszystkie części dokładnie w ciepłej wodzie (max. 60ºC).
Wytrzyj wszystkie części miękką szmatką.
Umieść wszystkie części w autoklawie w temperaturze 121ºC przez co najmniej 15 min. (nie dłużej niż 30 min.). Upewnij się, że zbiornik jest postawiony do góry dnem.
Pozostaw do ostygnięcia w temperaturze pokojowej. Upewnij się, że żadna część nie jest uszkodzona. Zmontuj ponownie urządzenie. Zbiornik jest gotowy do użytku.

Uwaga: *Jeżeli autoklaw jest niedostępny, zbiornik można wysterylizować w piekarniku w temperaturze 120ºC przez 10 min. zgodnie z powyższymi instrukcjami.*
Nie wolno używać rozpuszczalników ani środków trących do czyszczenia zbiornika, ponieważ mogą one uszkodzić plastik.

Nie używaj środków łatwopalnych.
Nigdy nie kładź niczego na częściach podczas sterylizacji w autoklawie. Odporność na uszkodzenia mechaniczne jest gwarantowana do 30 czyszczeń i sterylizacji w autoklawie, zgodnie z normą ISO 10079-1. Powyżej tej liczby plastik może zacząć ulegać degradacji. W tym przypadku należy wymienić cały zbiornik.
Dokonuj przeglądu co 6 miesięcy lub zgodnie z procedurami szpitalnymi, aby zapewnić ciągłą efektywność urządzenia.

INSTRUKCJA OBSŁUGI
A) Umieść zbiornik na ssaku, postępując zgodnie z instrukcja załączoną do ssaka.
B) Podłącz wężyk od dodatkowego zaworu bezpieczeństwa ssaka do łącznika podpisanego „TO UNIT" na zbiorniku.
C) Podłącz jeden koniec wężyka ssącego powietrze do łącznika podpisanego „TO PATIENT", a na na drugi koniec nałóż kaniulę.
D) Upewnij się że pokrywa jest dobrze dokręcona i że wszystkie wężyki są podłączone prawidłowo.
E) W celu uzyskania dalszych instrukcji odnośnie używania zbiornika z innymi ssakami Air Liquide Medical Systems S.p.A. zapoznaj się z instrukcją dołączoną do tych ssaków.

Uwaga: *W zestawie ze zbiornikiem nie ma wężyków ani kaniuli.*

ROZWIĄZYWANIE PROBLEMÓW

Problem	Prawdopodobna przyczyna	Rozwiązanie
- Brak próżni w zbiorniku	- Wężyki nie są podłączone prawidłowo - Pokrywa nie jest nakręcona prawidłowo - Uszczelki są uszkodzone - Gałka kontroli próżni jest w pozycji otwartej - Pływak się zablokował	- Podłącz wężyki prawidłowo - Nakręć pokrywę prawidłowo - Sprawdź uszczelki i wymień w razie potrzeby - Przekręć gałkę do pozycji zamkniętej - Odblokuj pływak i upewnij się, że porusza się swobodnie
- Zbiornik nie działa prawidłowo	- Pokrywa nie jest nakręcona prawidłowo - Filtr powietrza jest zatkany - Gałka kontroli próżni jest w złej pozycji - Pływak się zablokował - Wężyki przeciekają	- Nakręć pokrywę prawidłowo - Wyczyść lub wymień filtr - Przekręć gałkę do pożądanej pozycji - Odblokuj pływak i upewnij się, że porusza się swobodnie - wymień wężyki

Jeżeli problemy się powtarzają po zastosowaniu powyższych rozwiązań oddaj zbiornik do autoryzowanego serwisu w celu dokonania naprawy.

WAŻNE UWAGI

1) Należy zachować wyjątkową ostrożność ponieważ urządzenie wytwarza próżnię, która może być niebezpieczna, jeżeli urządzenie jest obsługiwane przez nieprzeszkoloną osobę.
2) Warunki przechowywania urządzenia:
a) temperatura: od -25ºC do 50ºC
b) wilgotność: 30% - 95%
c) ciśnienie atmosferyczne: 700hPa – 1060hPa.
3) Ze względów bezpieczeństwa mogą być używane tylko oryginalne części zamienne.
4) Jeżeli urządzenie jest używane w szpitalu należy utylizować je zgodnie z obowiązującymi procedurami.
5) Pełne zbiorniki, podczas transportowania do miejsca opróżniania, traktuj ostrożnie i postępuj zgodnie z procedurami szpitalnymi.
6) Aby uniknąć ześlizgnięcia podczas użytkowania urządzenie powinno stać na płaskiej, twardej powierzchni.
7) Trzymaj urządzenie z dala od źródeł ciepła.
8) To urządzenia może być obsługiwane tylko przez właściwie przeszkoloną osobę.
9) To urządzenie może być używane tylko do odsysania chirurgicznego. Nie należy go używać w żadnym innym celu.
10) W przypadku wymiany zbiornika lub którejkolwiek części należy wyrzucić ją do pojemnika na plastik lub postępować zgodnie z procedurami szpitalnymi.
11) Producent jest odpowiedzialny za bezpieczeństwo, niezawodność i wydajność urządzenia tylko wtedy, gdy naprawy wykonywane są w autoryzowanym centrum z wykorzystaniem oryginalnych części zamiennych.
12) Producent jest odpowiedzialny za bezpieczeństwo, niezawodność i wydajność urządzenia tylko wtedy, gdy urządzenie jest używane zgodnie instrukcją producenta.
13) Producent zrzeka się wszelkiej odpowiedzialności a gwarancja traci ważność, jeśli użytkownik nie postępuje zgodnie z Instrukcją Obsługi i nie stosuje się do Ważnych Uwag.

GWARANCJA

Wszystkie zbiorniki firmy Air Liqude Medical Systems S.p.A. są objęte roczna gwarancją.

Air Liqude medical Systems S.p.A.

Żadne informacje zawarte w tej instrukcji nie mogą być wykorzystane do innych celów niż opisane powyżej.

Ta instrukcja jest własnością firmy Air Liqude Medical Systems S.p.A. i żadna jej część nie może być wykorzystana bez pisemnej zgody producenta.
Wszelkie prawa zastrzeżone.

Wszystkie produkty firmy Air Liqude Medical Systems S.p.A.są okresowo aktualizowane w celu poprawy standardów produkcji, obsługi i niezawodność. W związku z tym treść tej publikacji może ulec WYzmianie bez uprzedzenia.
Jeśli ten dokument stanie się przestarzały, zaktualizowaną wersję można uzyskać od lokalnego sprzedawcy, podając numer starej wersji.

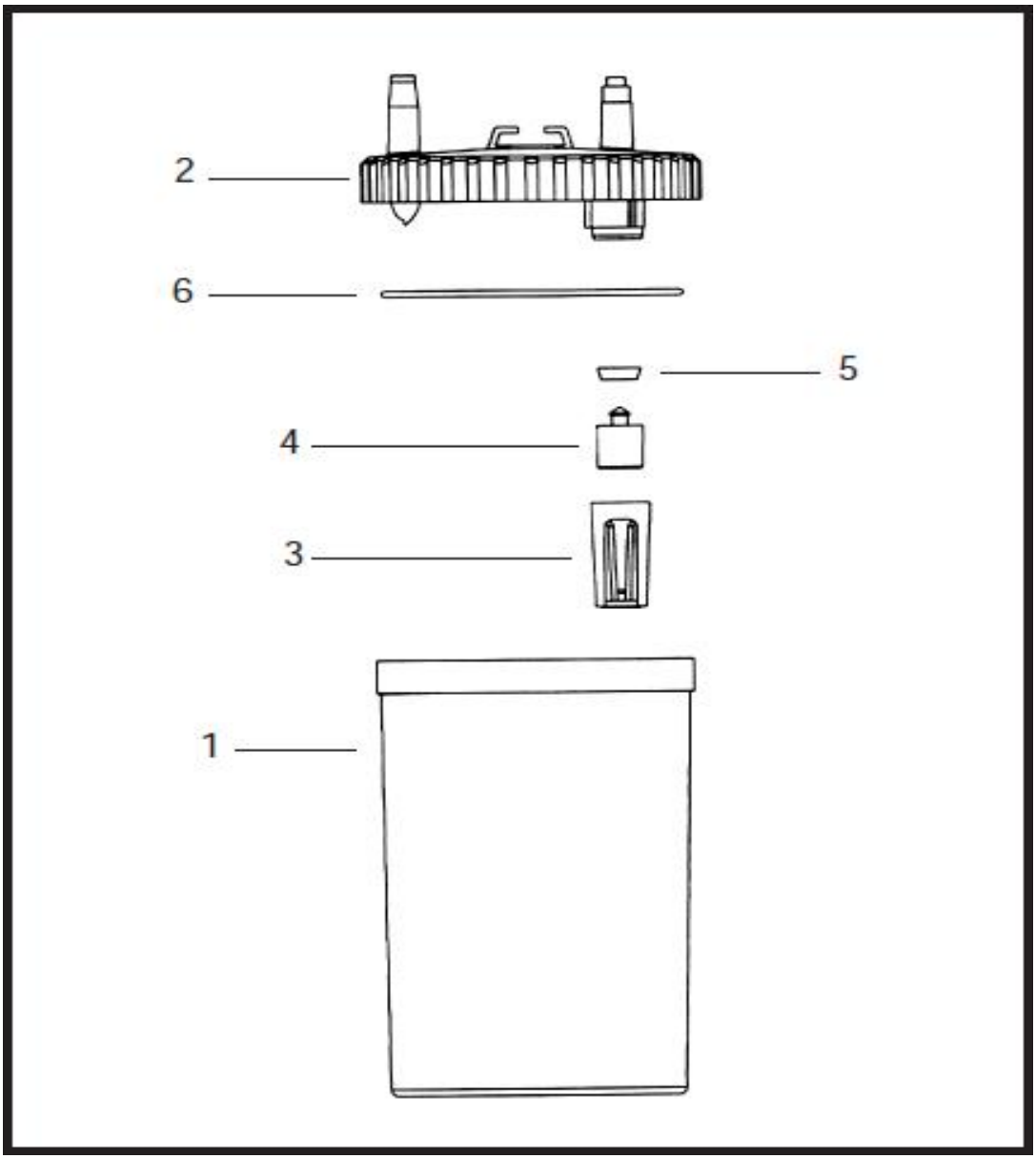

CE 0051